PRODUCED BY AN AUTODESK EDUCATIONAL PRODUCT

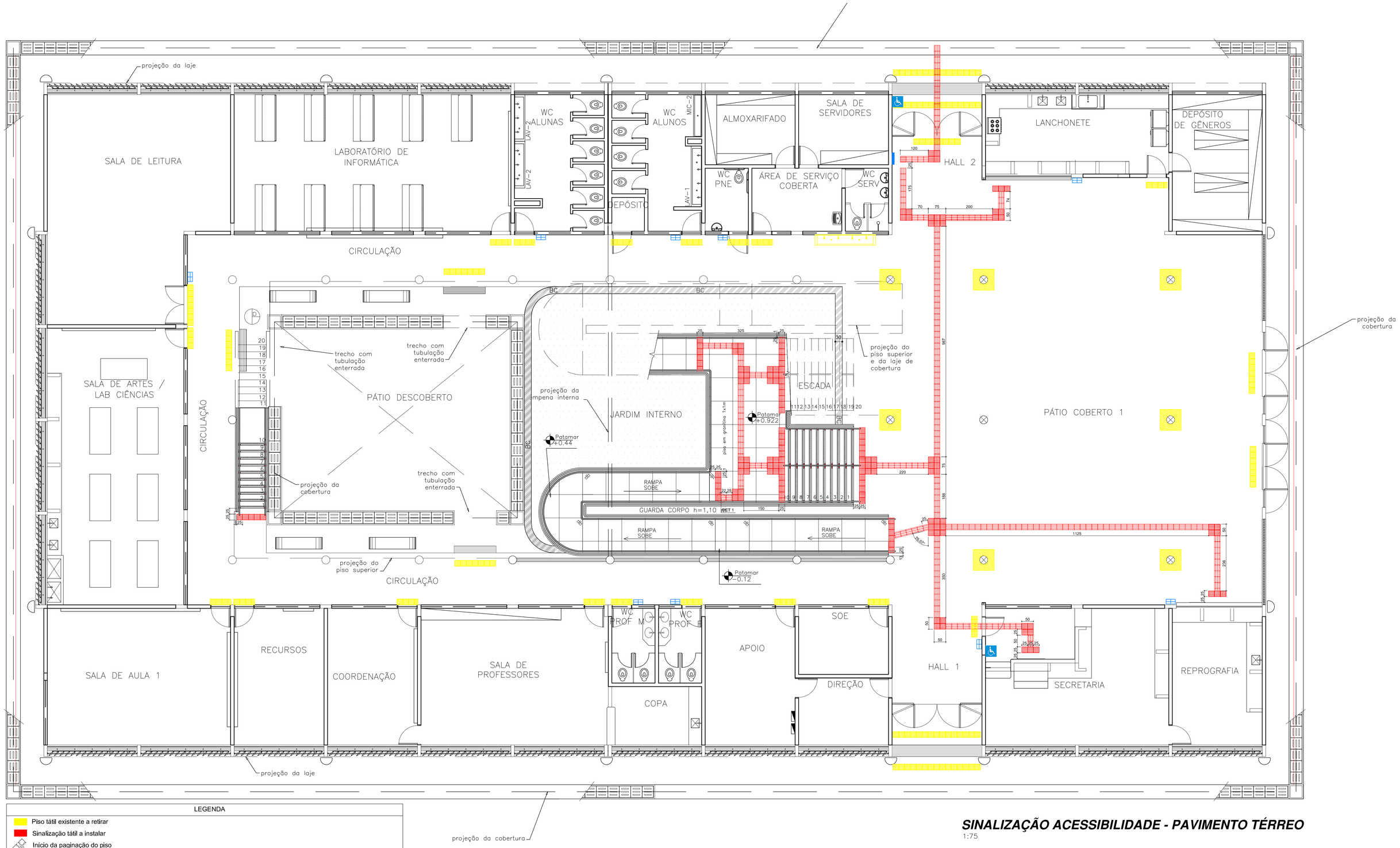

LEGENDA
Piso tátil existente a retirar
Sinalização tátil a instalar
Início da paginação do piso
Símbolo Internacional do Acesso - placa em acrílico adesivado 20x20cm (1 proximidades guarita + 2 térreo Salas de Aula = 3)
Ptaca em acrílico adesivado 40x20cm, com símbolos (inclusive Símbolo Internacional de Acesso), caracteres em alto relevo e braile (9 térreo Salas de Aula + 3 superior Salas de Aula = 12)
Plano tátil (fixação na parede) em acrílico adesivado 54x39cm (1 térreo Salas de Aula)
Mapa tátil em acrílico adesivado, 70x50cm, com pedestal em alumínio (1 proximidades guarita)

Notas:
1. A sinalização tátil a ser feita no interior do edifício deverá ser em peças vinílicas 25x25cm, cor amarela, embutidas no piso de forma a ficarem niveladas com ele.

SINALIZAÇÃO ACESSIBILIDADE - PAVIMENTO TÉRREO

1:75

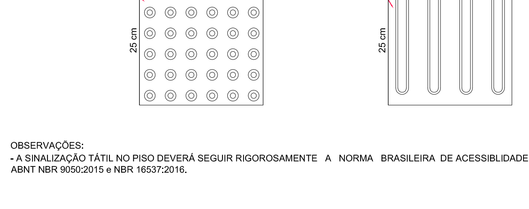

OBSERVAÇÕES:
- A SINALIZAÇÃO TÁTIL NO PISO DEVERÁ SEGUIR RIGOROSAMENTE A NORMA BRASILEIRA DE ACESSIBILIDADE - ABNT NBR 9050:2015 e NBR 16537:2016.

DETALHE
SINALIZAÇÃO TÁTIL NO PISO

ESPELHOS INCLINADOS COM AVANÇO DE 1,5 CM, CONFORME EXIGÊNCIAS NBRs 9050 E 9077

CORTE DEGRAUS

NOTAS SINALIZAÇÃO

- As placas com sinalizações táteis verticais e com indicações em Braille, figuras e caracteres em relevo serão em acrílico adesivado. Deverão ser instaladas a 120 cm do piso e seguir os seguintes parâmetros:

5.4.2 Planos e mapas acessíveis

5.4.2.1 Os planos e mapas acessíveis são representações visuais, táteis e/ou sonoras que servem para orientação e localização de lugares, rotas, fenômenos geográficos, cartográficos e espaciais.

5.4.2.2 As informações aplicadas devem contemplar o disposto na Tabela 1.

5.4.2.3 Estes planos e mapas devem ser construídos de forma a permitir acesso, alcance visual e manual, atendendo à Seção 4 e 5.4.1-a).

Tabela 1 – Aplicação e formas de informação e sinalização

Aplicação	Instalação	Categoria	Tipos		
			Visual	Tátil	Sonora
Edificação/ espaço/ equipamentos	Permanente	Direcional/ informativa	■	■	■
			■		■
		Emergência	■	■	■
	Temporária	Direcional/ informativa	■	■	
			■	■	
		Emergência	■		■
Mobiliários	Permanente	Informativa	■	■	
			■		■
	Temporária	Informativa	■		
NOTA As peças de mobiliário contidas nesta Tabela são aquelas onde a sinalização é necessária, por exemplo, bebedouros, telefones etc.					

- As sinalizações de ambientes indicados em planta deverão seguir os seguintes parâmetros:

5.4.1 Sinalização de portas e passagens

Portas e passagens devem possuir informação visual, associada a sinalização tátil ou sonora, conforme Tabela 1. Devem ser sinalizadas com números e/ou letras e/ou pictogramas e ter sinais com texto em relevo, incluindo Braille.

Essa sinalização deve considerar os seguintes aspectos:

a) a sinalização deve estar localizada na faixa de alcance entre 1,20 m e 1,60 m em plano vertical, conforme Figura 59. Quando instalada entre 0,90 m e 1,20 m, deve estar na parede ao lado da maçaneta em plano inclinado entre 15° e 30° da linha horizontal e atender ao descrito em 5.4.6.5, quando exceder 0,10 m;

b) a sinalização, quando instalada nas portas, deve ser centralizada, e não pode conter informações táteis. Para complementar a informação instalada na porta, deve existir informação tátil ou sonora, na parede adjacente a ela ou no batente, conforme a Figura 59;

c) em portas duplas, com maçaneta central, instalar ao lado da porta direita;

d) nas passagens a sinalização deve ser instalada na parede adjacente, conforme a Figura 59;

e) os elementos de sinalização devem ter formas que não agridam os usuários, evitando cantos vivos e arestas cortantes.

Dimensões em metros

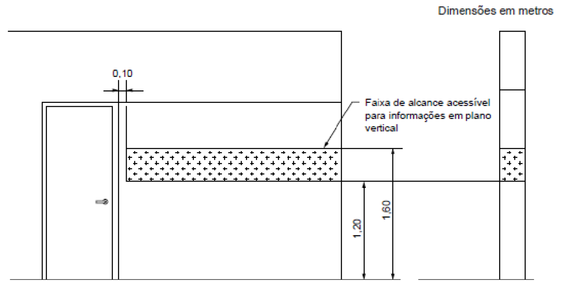

a) Porta b) Passagem

Figura 59 – Sinalização de portas e passagens – Faixa de alcance acessível

- As sinalizações fotoluminescentes ou retroilumindas dos degraus deverão seguir os seguintes parâmetros:

Dimensões em centímetros

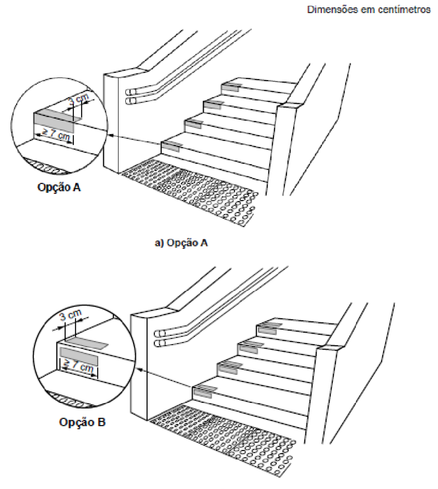

a) Opção A

b) Opção B

Figura 61 – Sinalização de degraus

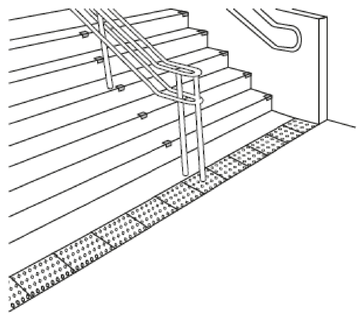

b) Perspectiva

Figura 77 – Corrimão intermediário interrompido no patamar

- Todos os sanitários deveram ser sinalizados, conforme NBR 9050:

5.3.5.3 Sanitário

Todos os sanitários devem ser sinalizados com o símbolo representativo de sanitário, de acordo com cada situação, conforme Figuras 41 a 47.

Figura 41 – Sanitário feminino

Figura 42 – Sanitário masculino

Figura 43 – Sanitário feminino e masculino

Figura 44 – Sanitário feminino acessível

Figura 45 – Sanitário masculino acessível

Figura 46 – Sanitário feminino e masculino acessível

Figura 47 – Sanitário familiar acessível

SETOR: RECANTO DAS EMAS, BRASÍLIA-DF	
ENDEREÇO: AV. MONJOLO, CHÁCARA 22, NÚCLEO RURAL MONJOLO	
PROPRIETÁRIO: INSTITUTO FEDERAL DE EDUCAÇÃO, CIÊNCIA E TECNOLOGIA DE BRASÍLIA	
AUTOR DO PROJETO: ARQ. E URB. ROGÉRIO OLIVEIRA DE ARAÚJO - CAU A75081-6	
AUTOR DO PROJETO: ARQ. E URB. JANAÍNA CÂNDIDA DA SILVA - CAU A37815-1	
RESP. TÉCNICO:	
PROPRIETÁRIO: INSTITUTO FEDERAL DE EDUCAÇÃO, CIÊNCIA E TECNOLOGIA DE BRASÍLIA	
AUTOR DO PROJETO: ARQ. E URB. ROGÉRIO OLIVEIRA DE ARAÚJO - CAU A75081-6	
AUTOR DO PROJETO: ARQ. E URB. JANAÍNA CÂNDIDA DA SILVA - CAU A37815-1	
RESP. TÉCNICO:	

INSTITUTO FEDERAL DE EDUCAÇÃO, CIÊNCIA E TECNOLOGIA

PROJETO ARQUITETÔNICO-URBANÍSTICO_IFB RECANTO DAS EMAS
INSTITUTO FEDERAL DE EDUCAÇÃO, CIÊNCIA E TECNOLOGIA DE BRASÍLIA

CONTEÚDO: 01 Sinalização Acessibilidade - pav. Térreo; 02 Detalhes sinalizações

ÁREA CONSTRUÇÃO: 3.089,16 m² ÁREA TERRENO: 27.556,76m²

DATA: OUTUBRO DE 2016 ESCALA: ver nos desenhos DESENHO:IFB

PRANCHA 04/12

PRODUCED BY AN AUTODESK EDUCATIONAL PRODUCT
PRODUCED BY AN AUTODESK EDUCATIONAL PRODUCT
PRODUCED BY AN AUTODESK EDUCATIONAL PRODUCT